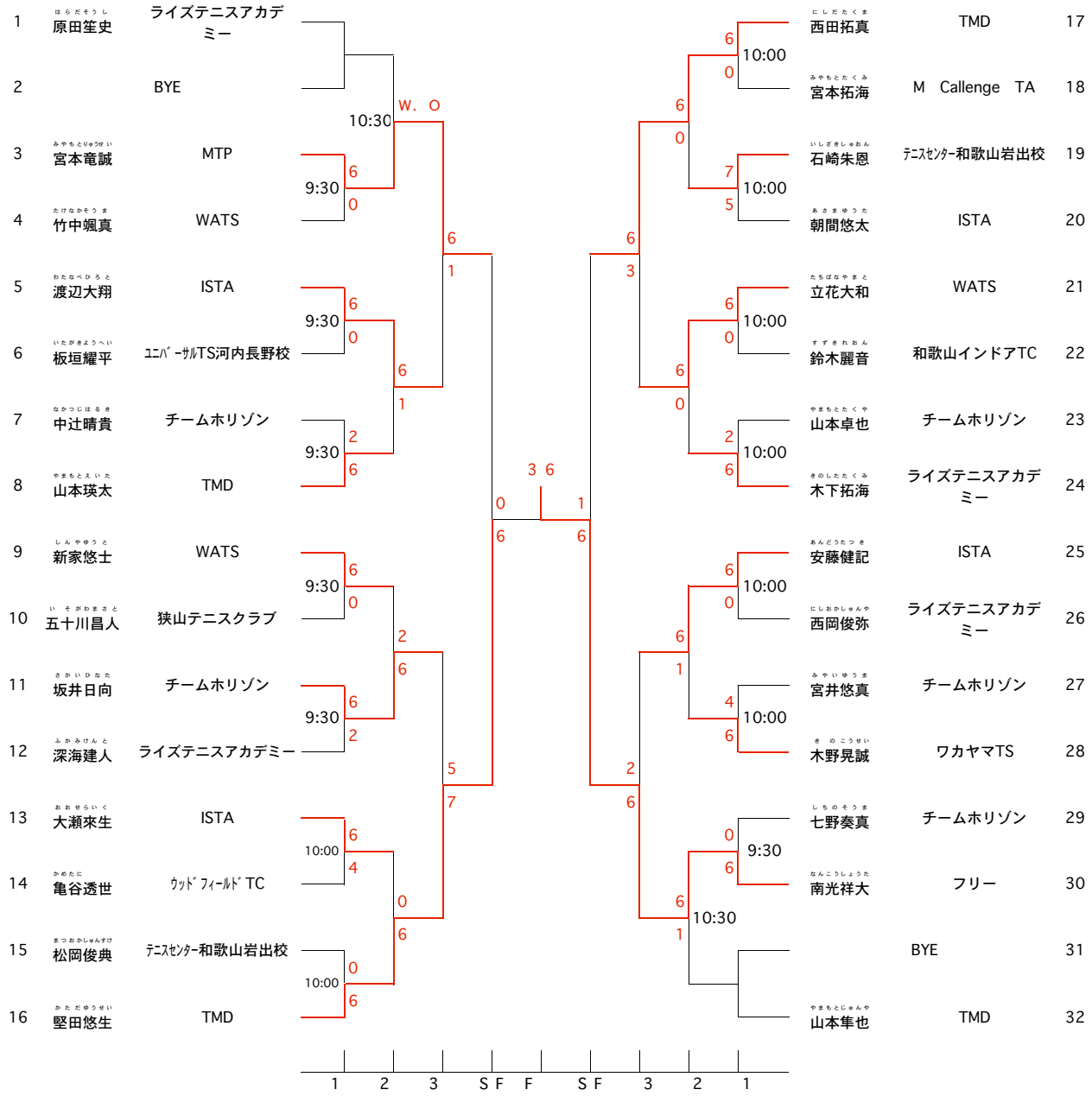平成２９年度Jrオープン小学生高学年男子