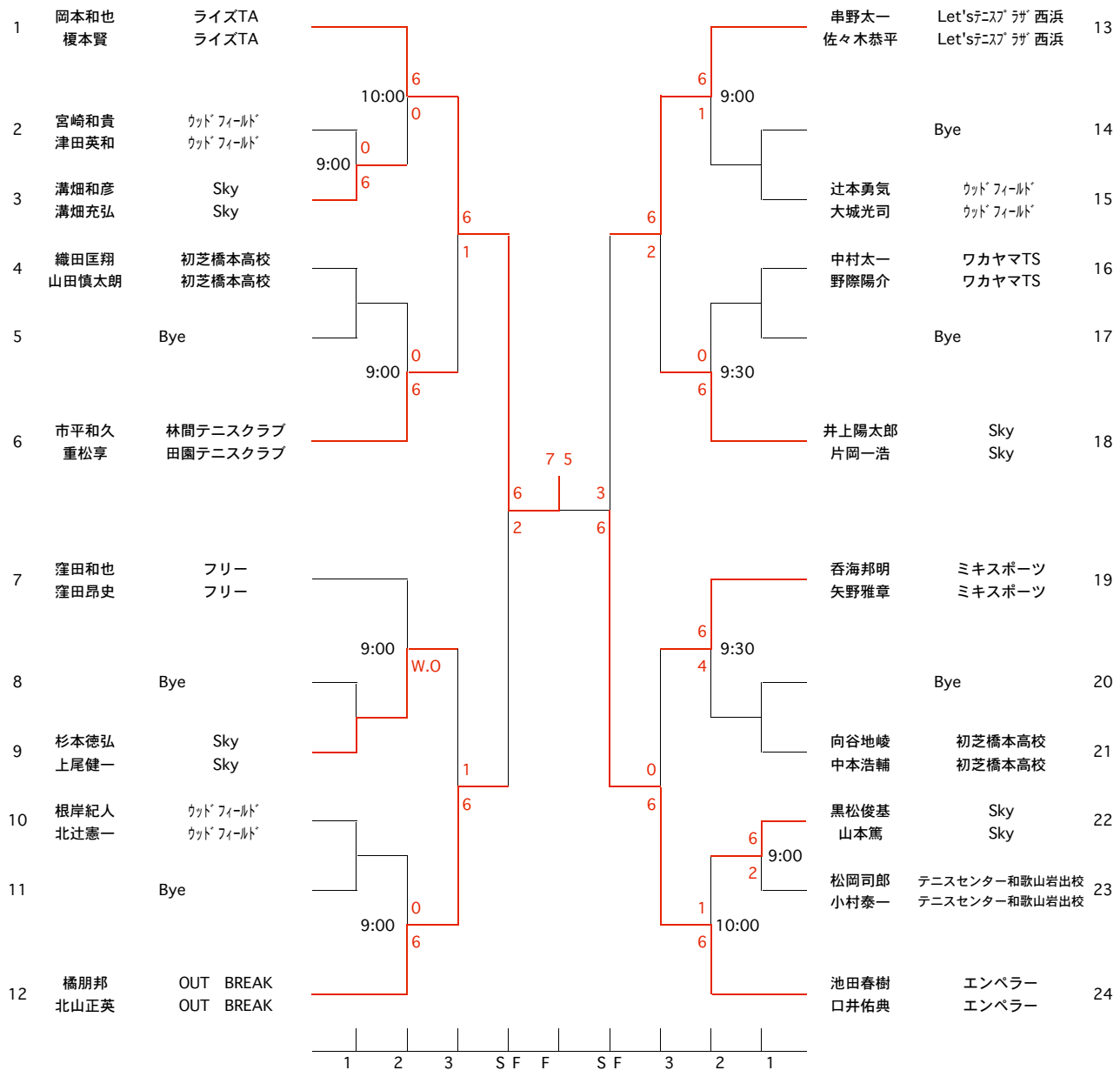平成２８年度橋本市オープンテニス大会（男子ダブルス）