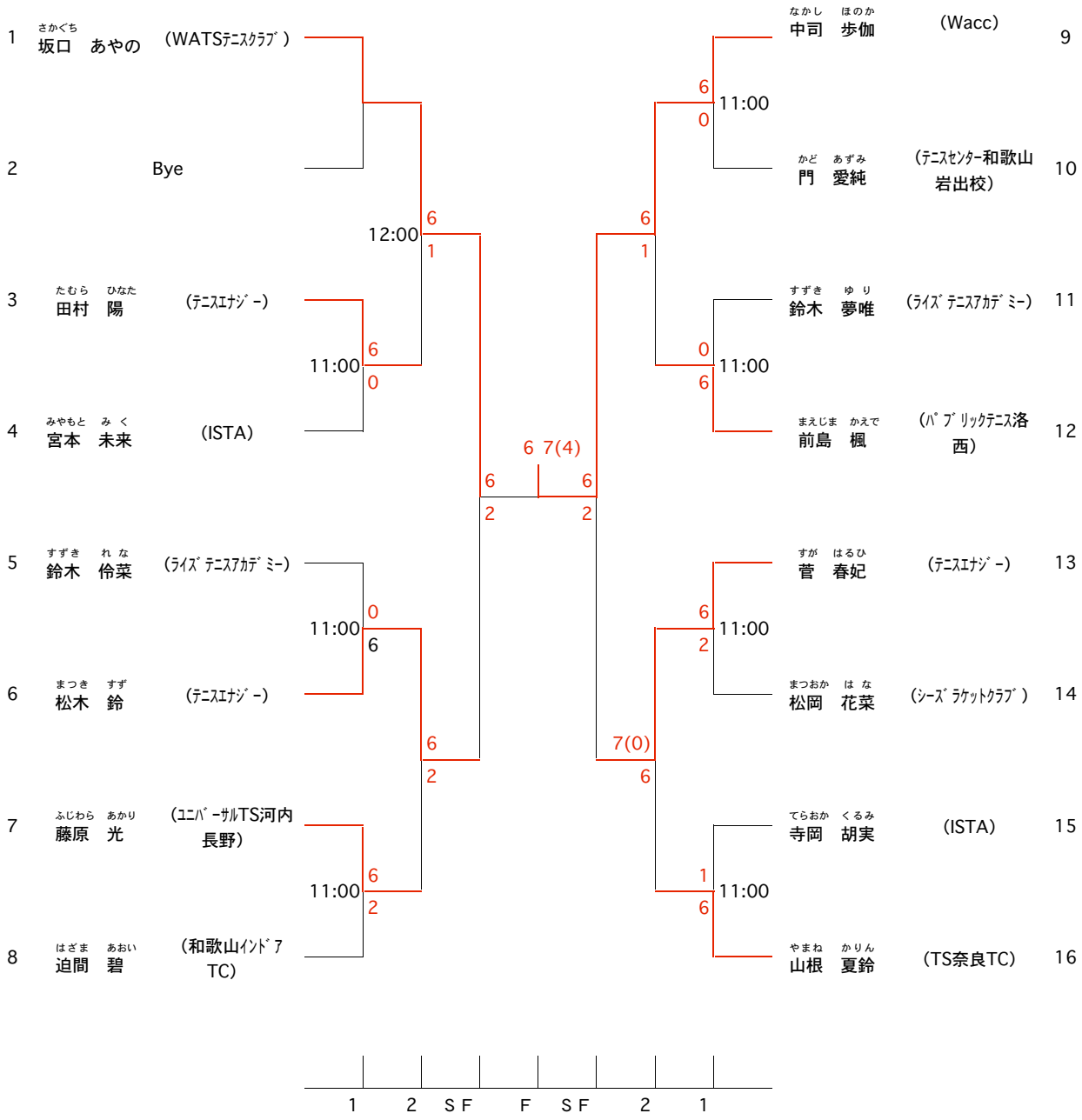平成２８年度橋本市Ｊｒオープンテニス大会（中学生女子）