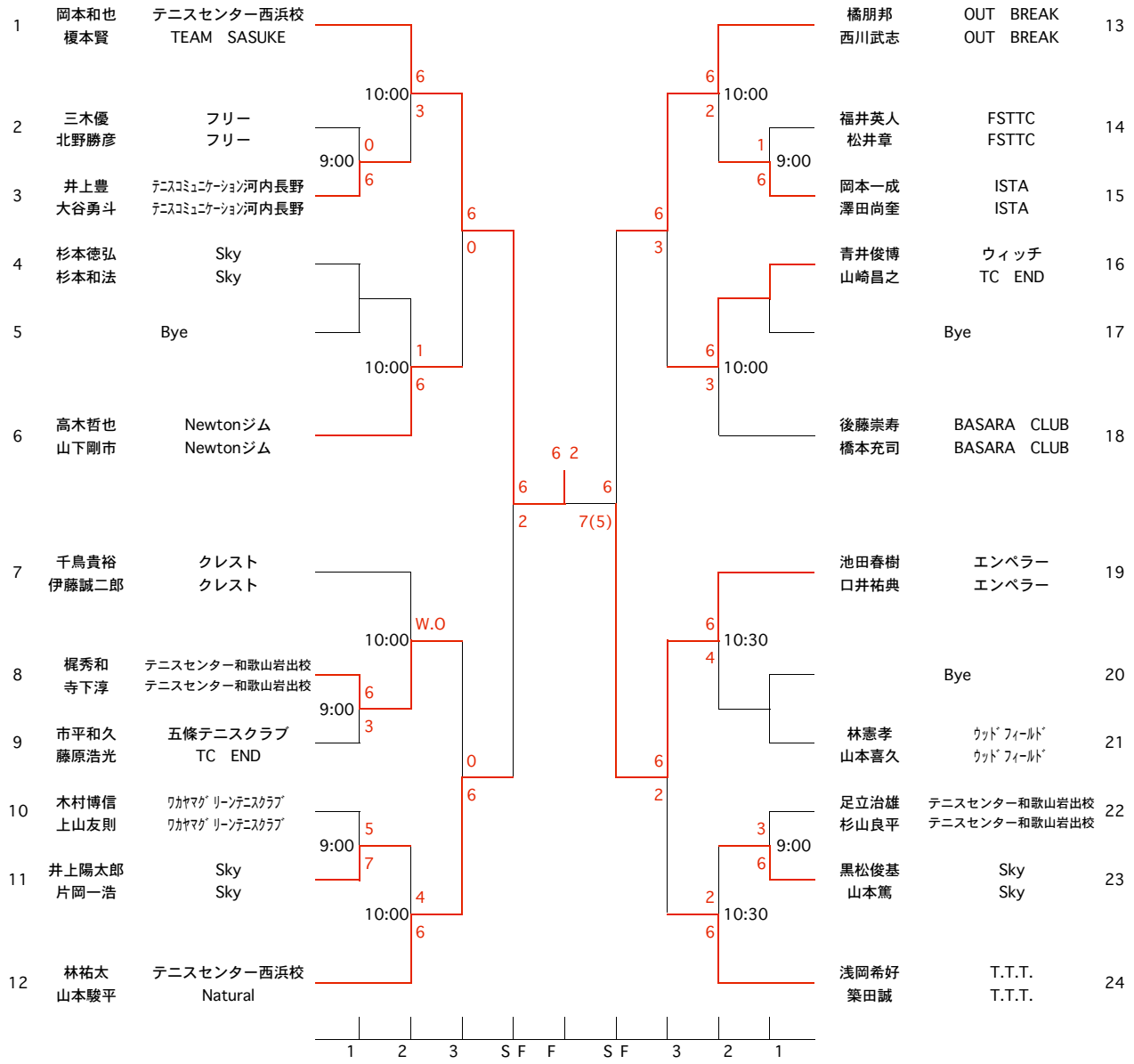第30回橋本伊都オープンテニス大会（男子ダブルス）