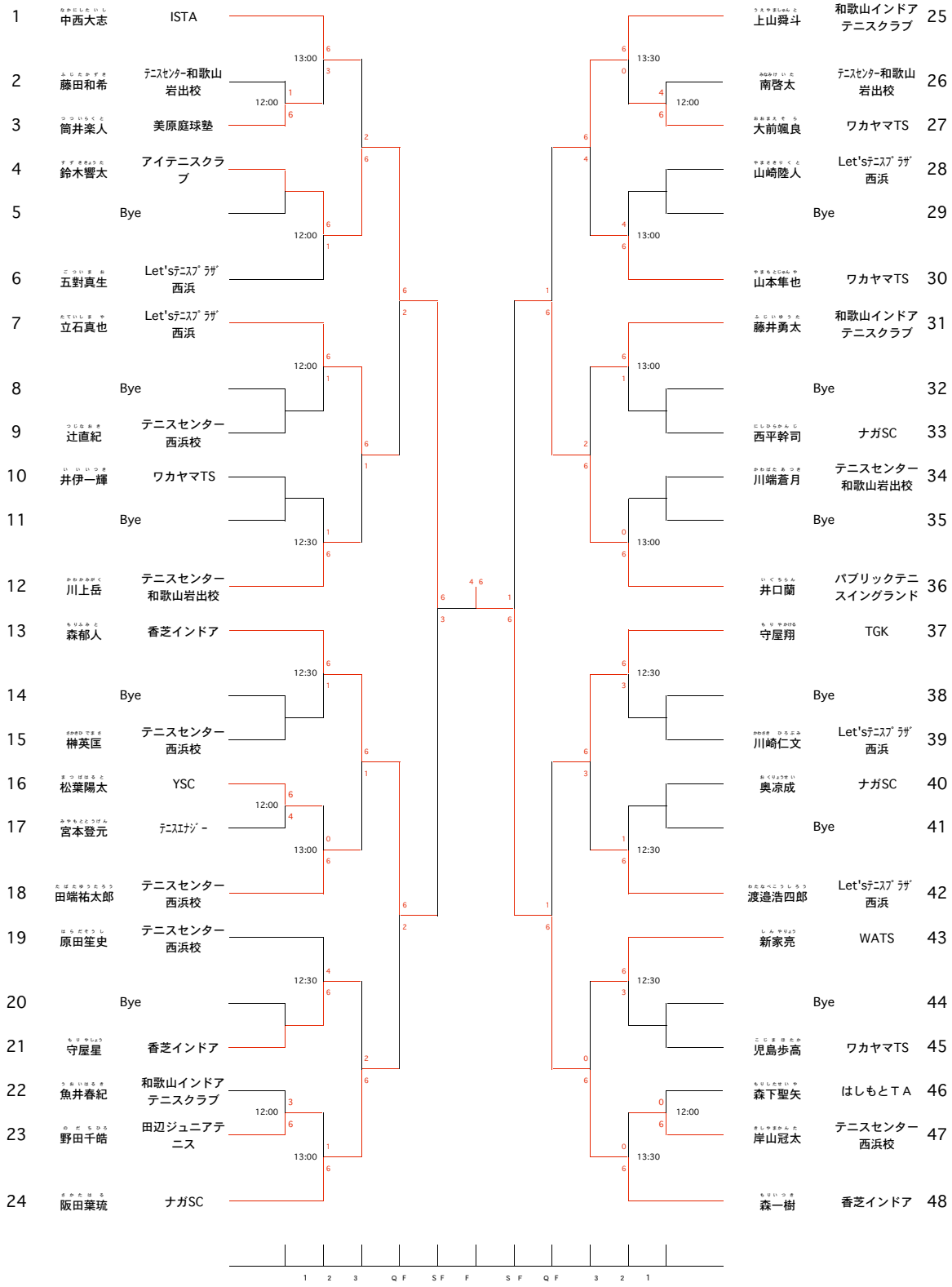第13回橋本伊都Jrオープンテニス大会（小学生高学年男子）